CTE ZED21.3 JH

GV3.it

PIATTAFORMA AUTOCARRATA ARTICOLATA

DATI TECNICI

- Doppio pantografo + braccio telescopico con uno sfilo +jib
- Movimentazione pantografo con bielle
- Rotazione torretta ±320°
- Comandi elettroidraulici proporzionali simultanei con rampe di accelerazione e decelerazione per un controllo più fluido delle manovre
- Avviamento/arresto motore dalla navicella
- Pianale in alluminio anti-scivolo
- Navicella in alluminio 1400x700x1100 mm
- Rotazione idraulica navicella 90° + 90°
- Livellamento navicella a parallelogramma idraulico
- 4 stabilizzatori a piazzamento oleodinamico con sensori di contatto terreno: stabilizzatori frontali con estensione delle traverse, stabilizzatori posteriori fissi in sagoma
- Area di lavoro variabile con **H Stab System**
- Sistema di gestione elettronico **CAN BUS**
- Postazione di controllo a terra con pulsantiera remota cablata
- Cella di carico
- Display di visualizzazione diagnostica a bordo macchina
- Impianto oleodinamico alimentato da pompa ad ingranaggi installata sulla presa di forza del veicolo
- Cicalino innesto presa di forza
- Contaore in cabina
- Presa elettrica 230 V AC CE in navicella
- Certificazione CE secondo UNI EN 280:2015
- Verniciatura standard blue (RAL 5017) e bianco (RAL 9003)

DIMENSIONI

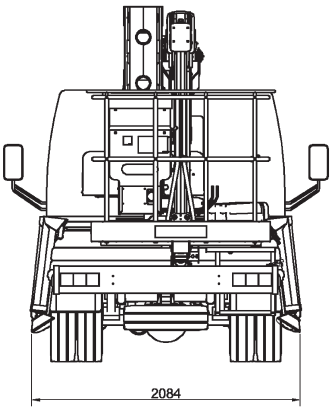

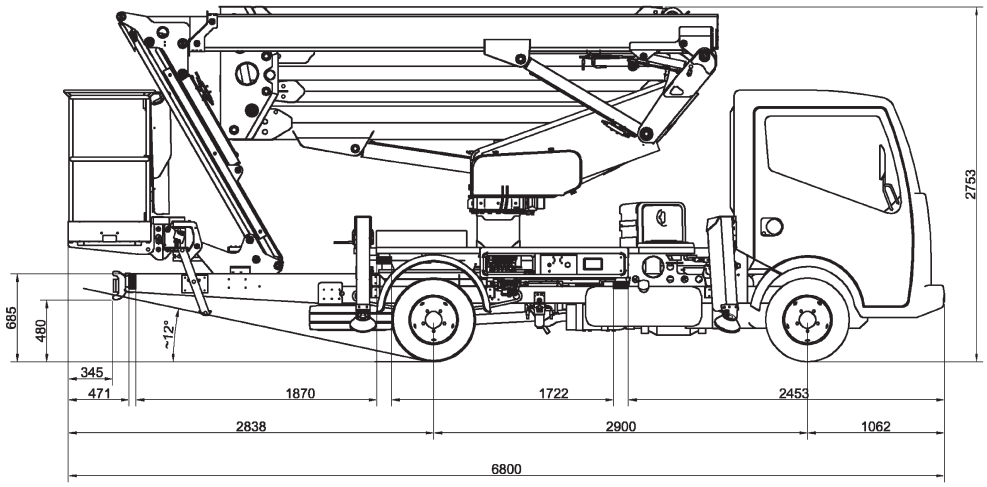

PIATTAFORMA AUTOCARRATA ARTICOLATA

CTE ZED21.3 JH

20,6 m*

6,9 / 9,6 m*

250 kg

18,6 m

1400x700x1100 mm

PTT min

3,5 t

** sbraccio e altezza di lavoro possono variare di ±3% a seconda di variazioni nella fabbricazione o condizioni di lavoro.*

AREA DI LAVORO

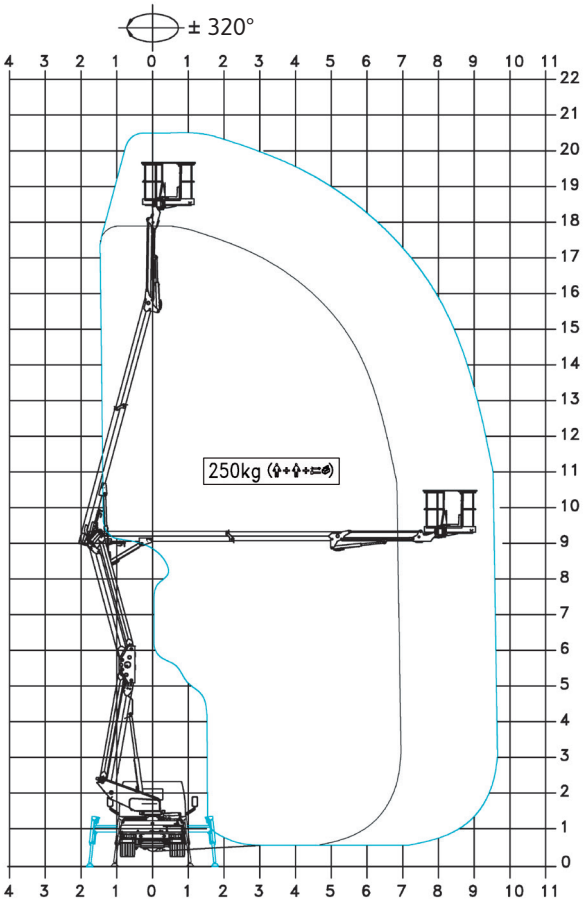

STABILIZZAZIONE

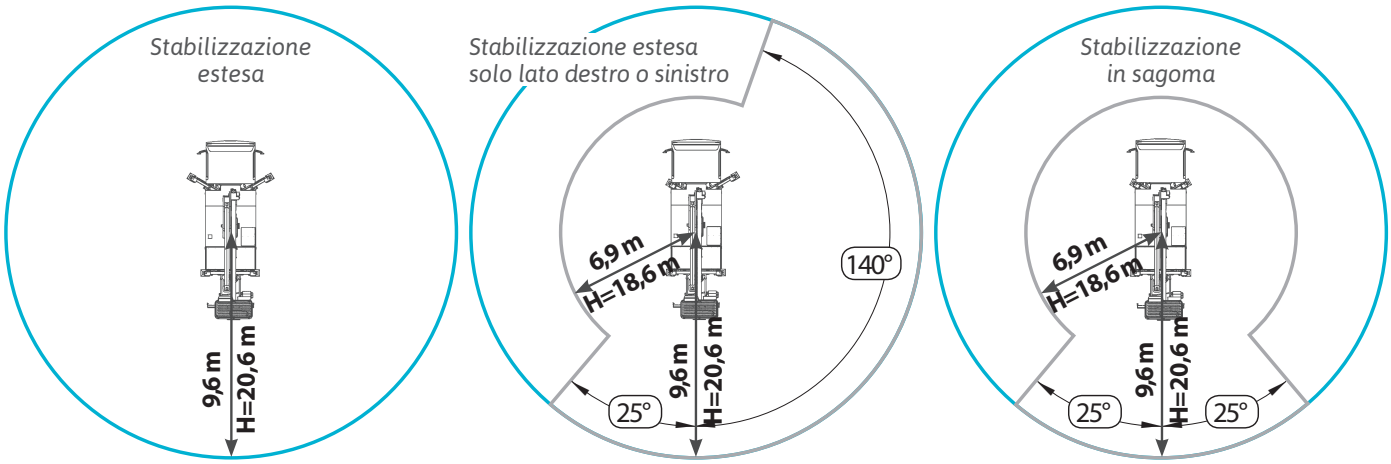

GV3.it

PER INFORMAZIONI

www.gv3.it |

I dati contenuti nel presente catalogo non sono impegnativi; ci riserviamo di riportare modifiche in qualsiasi momento senza preavviso. Le informazioni riportate hanno solo lo scopo illustrativo. Riportarsi al "Manuale d'uso e manutenzione" per avere le istruzioni relative all'adeguato uso di questa apparecchiatura.